MONTÁŽNÍ NÁVOD komín s nerezovou vložkou
TECHNICKÉ a ZÁRUČNÍ PODMÍNKY
EN 1856-1:2009 T400 N1 W V2-L50060 G50

KOMÍNY CZ

Komínový systém je dodáván jako stavebnice, která se sestavuje dle montážního návodu. Montážní návod je součástí každé ucelené dodávky komínového systému. Komín je určen pro všechny druhy paliv, pro spotřebiče s přirozeným tahem spalin. Montáž komínového systému provádějte dle tohoto návodu pro zajištění správné funkčnosti komínového tělesa. Důsledně dodržujte platné stavební normy. Záruka na komínové těleso je garantováno při dodržení tohoto montážního návodu a technických podmínek pro výstavbu a používání komínového systému.

Montážní postup:
Do 1.tvárnice osazené na čisté podlaze vyřízneme otvor pro osazení nerezové odvětrávací mřížky o rozměru cca 155x155 mm. Tento otvor musí být vždy nad úrovní konečné úpravy podlahové plochy pro zajištění správné funkčnosti vnitřního obvodového odvětrání. V případě, že 1.tvárnice není osazena na úroveň čisté podlahy, je jí možné vyplnit betonovou směsí do potřebné výšky. Je také možné použít podstavec pro založení komínu. Tvárnici osadíme do připraveného maltového lože a vodováhou zkontrolujeme svislost a vodorovnost. Na dno tvárnice umístíme nerezovou kondenzační jímku. Nad jímkou je osazený čistící díl s pružinou. Díly se osazují vždy hrdlem vzhůru. Před tímto dílem jsou osazena dvířka FU13, pro které je nutné do tvárnice vyříznout odpovídající otvor. Samotná dvířka se osazují až po finální úpravě komínu. Dvířka se upevní do pláště komínu vruty. Poté dle potřeby a požadované výšky T-kusu osadíme nerezové prodloužení o odpovídající délce. Pokud je třeba díl zkrátit, zkracuje se nerezovým kotoučem na užší straně dílu. V místě požadovaného osazení T-kusu vyřízneme v tvárnici odpovídající otvor. Ten zároveň vyplníme izolační čelní deskou CDUNIVERSO, kterou rozměrově upravíme. Mezi horní hranou vložky kouřovodu a spodní hranou vyříznuté tvárnice musí zůstat dilatační mezera alespoň 50 mm. Vodorovný rozměr otvoru ve tvárnici v místě kouřovodu musí být 250 mm. Vývod vložky kouřovodu nesmí nikdy být vytvořen přes roh tvárnice. Dále plynule postupujeme s výstavbou komínu. Tvárnice spojujeme pomocí lepícího tmelu na tvárnice. Jejich vnitřní část opatříme izolační rohoží s výstupy dle průměru vnitřní vložky. Při stavbě komínu do vnitřního otvoru tvárnice umístíme izolační rohož opatřenou výstupy. Výstupy slouží k vystředění vložky v komíně. Výška výstupů na izolaci: 200 mm-výška 10 mm,180 mm-výška 20 mm,160 mm-výška 30 mm. Při použití průměru nerezové vložky 150-160 mm se na vložku osazuje dodatečná fixace pomocí objímky. Ta se tvarově upraví tak, aby vložku vystřeďovala uvnitř izolační rohože-viz.foto. V případě rozměrových nepřesností je možné výstupy nožem upravit. Vložky se do sebe pouze zasunují hrdly. Je možné pro manipulační zajištění spoje ho opatřit nerezovým nýtem.

Nadstřešní část komínu
1. Varianta OM.
Komínové těleso je až po vršek vystaveno z tvárnic. Tento typ nadstřešní části se musí povrchově upravit.
2.Systém TOP.
Jedná se o systém prstenců, spojují se pomocí tmelu na tvárnice a i zde se musí rozprostřít v celé ploše spáry v takové míře, aby se po usazení jednotlivých dílů tmel vytlačil ven ze spáry. Přebytečný tmel je ideální nechat zavadnout a poté pouze mechanicky odstranit.
Pozor na orientaci svislých spár, aby se spára střídala.
3. Nerezový nástavec
Na komínovém tvárnice se osadí nerezová přechodová deska a poté se osadí nerezové díly. Další info na podrobném návodu pro tento typ komínu. Vhodné řešení pro vysokou nadstřešní část.

Statické zajištění komínu
Stavba komínu s nadstřešní částí ze základních tvárnic
a) výška 0-1,5m: použití zavětrovací sady.
b) výška 1,5-2,5m: použití zavětrovací sady a výztuže po celé výšce komínu.
c) výška nad 2,5m: toto řešení není možné-nutné použití nerezového nástavce, individuální posouzení.
Stavba komínu s nadstřešní částí z barevných prstenců
a) výška 0-2,5m: použití zavětrovací sady.
b) výška 2,5-3,5m: použití zavětrovací sady a výztuže po celé výšce komínu.
c) Výška nad 3,5m: toto řešení není možné-nutné použití nerezového nástavce, individuální posouzení.

Při stavbě komínu vně se výztuž aplikuje vždy+ se musí každé 3m použít kotvící objímka (K).
Výztuž se zapustí do základu do předvrtaných otvorů do hloubky min. 300mm a upevní na chemickou kotvu. Závitové tyče se spojují pomocí prodloužené matice systémem kontra matice, aby nedošlo s samovolnému povolení spoje. Ukončení výztuže proběhne tak, že se zkrátí výškově do úrovně horní hrany posledního prvky pláště komínu a poté se maticí s podložkou utáhne.
Protože každý komín výztuž nepotřebuje, není výztuž běžnou součástí dodávky a musí se vždy doobjednat.

Ukončení komínu

Po dosažení potřebné výšky se jako poslední prvek osadí tvárnice, nebo prstenec. Tento prvek nemá zámky (u prstenců). Pomocí tmelu na tvárnice připevníme krycí desku.**U nerezového konusu** se poslední vložka délkové upraví tak, aby byla o cca 110mm vyšší, než horní hrana krycí desky. Na ní se připevní nýtem dilatační konus. Mezi deskou a konusem musí zůstat odvětrávací mezera min. 20mm. m

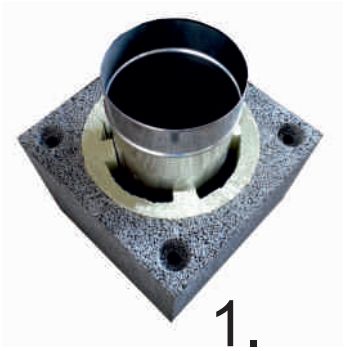

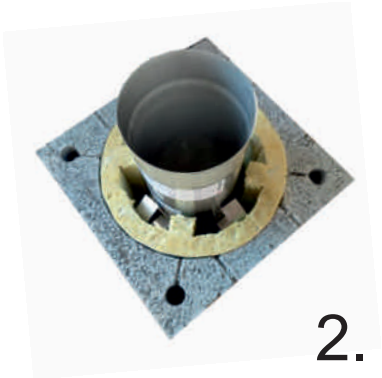

1.fixace vložky o průměru 180-200 mm

2.fixace vložky o průměru 150-160 mm

Sada upevnění do krovu

Sada upevnění do krovu slouží k uchycení a zavětrování komínu do krovu. Komínové těleso je fixováno pomocí držáků, které se vruty přišroubují do krovu. Do předem uchycených držáků se upne závitová tyč a křídlovými matkami se dotáhnou úhelníkové opěry. Následně se dotáhnou matice na držácích. Sada se upevňuje minimálně druhý den po montáži, až dostatečně vytvrdnou spojovací tmely na tvárnice.

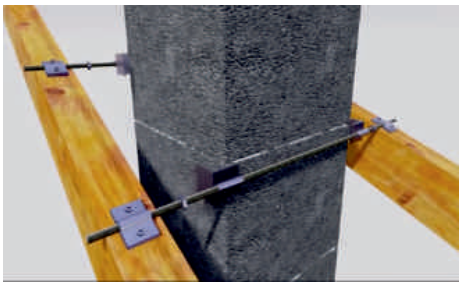

Průchod konstrukcemi

Při průchodu stropní konstrukcí musíme dbát následujících pokynů.
Komín se v žádném případě nesmí spojovat z žádnými vodorovnými ani svislými konstrukcemi.
Prostup nehořlavou konstrukcí ve vzdálenosti min. 30mm od pláště komínu na všech stranách.
Prostup hořlavou konstrukcí ve vzdálenosti min. 50mm od pláště komínu na všech stranách.

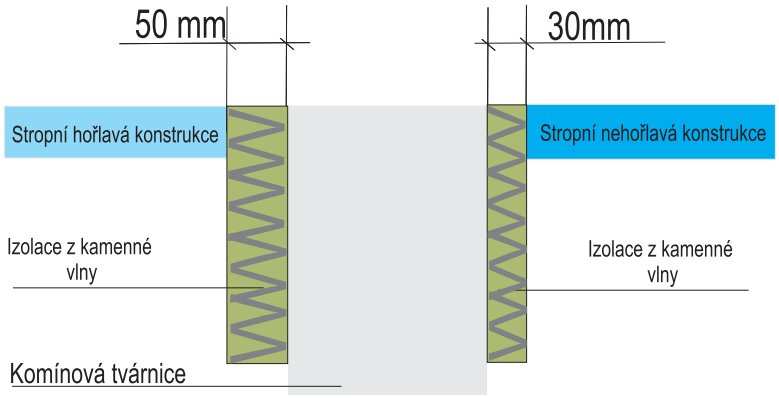

Záruční podmínky pro používání a provoz komínového systému

1. Komínové těleso musí být postaveno dle montážního návodu, který je nedílnou součástí každé kompletní dodávky komínového tělesa.
2. Komínové těleso musí být postaveno za použití všech potřebných a originálních prvků komínového systému.
3. Po dobu tuhnutí a tvrdnutí spojovacího tmelu FT je nutné zajistit nadstřešní část proti bočnímu tlaku větru.
4. Záruky jsou poskytovány za předpokladu, že komín byl postaven v souladu s montážním návodem a za použití všech originálních dílů a materiálů systému, při dodržení všeobecně známých technických pravidel a technických podmínek pro výstavbu komínového systému. **Před uvedením do provozu musí být komín zrevidován revizním technikem.** Záruky jsou poskytovány při dodržení platných vyhlášek a nařízení vlády č. 91/2010 Sb.
5. Při montáži je nutno dodržet příslušné stavební předpisy.
6. V případě potřeby doporučujeme odbornou konzultaci s projektantem, kominíkem nebo naším technickým oddělením.
7. Komín je možno uvést do provozu až po dostatečném vytvrzení spojovacích materiálů.
8. Při uvádění do provozu nebo do delší odstávce je nutno komínové těleso zahřívat pozvolna.
9. Nepřepravovat keramické tvarovky volně na ložné ploše vozidla-pokud nelze použít standardní balení pro malý počet kusů, stáhnout keramické tvarovky páskou nebo smršťovací folií, případně proložit měkkým materiálem (vyloučit poškození při transportu- mikrotrhliny, poškození pera a drážky).
10. Před usazením do komína keramické tvarovky na stavbě proklepat-poškozenou KV poznáme podle dutého a chrastivého zvuku (neviditelné mikrotrhliny), zvuk musí být zvonivý, neodpovídající KV nepoužívat.
11. Je třeba počítat s tepelnou roztažností keramické konstrukce KV vzhledem k plášti a krycí desce komína (čím vyšší komín a vyšší teplota spalin, tím je nárůst délky sloupce KV vyšší). Proto je třeba zajistit dilataci mezi:
-zaústěním kouřovodu (tvarovka KZK) a pláštěm komína včetně vnitřní omítky-spára může být uzavřena pružným tmelem, je nutné použít čelní desku CD
-zaústěním kouřovodu spotřebiče (kotle) do tvarovky KZK,KZK 45°, je nutné použít redukci kouřovodu RK,RKC, RKV.
12. **POZOR: přímé působení plamene na stěnu KV (při provizorní temperaci stavby, přetopení lokálních kamen nebo nevhodný typ krbové vložky-bez horní clony) může být příčinou vzniku trhlin na keramických tvarovkách.** Provizorní topidlo postavit co nejdále od komína a použít dlouhý přívod kouřovými rourami, případně přívod spalin zalomit více koleny (vyloučit možnost vstupu plamene do komína). Keramické roury musí být zabudovávány suché. Zaústění odtahových rour od topidel musí být provedeno souose, platí zejména pro zaúsťovací tvarovky (KZK) se zaústěním pod úhlem 45°. Odtahová roura musí být do tvarovky zaústěna dilatačně, tj. po celém obvodě obalena stlačitelnou žáruvzdornou izolací (minerální nebo skelná vata, minerální provazce či žáruvzdorné rohože). V žádném případě nesmí dojít k přímému kontaktu odtahové plechové nebo ocelové roury s keramickou tvarovkou a to ani po jejich teplotním roztažení. Odtahová roura z topidla musí být tak dlouhá, aby nemohlo dojít k šlehání přímého plamene do keramické tvarovky, do komína to ani při maximálním výkonu topidla.
13. Připojené spotřebiče se musí provozovat v optimálním režimu výkonu. Použít správný typ spotřebiče, který odpovídá konkrétnímu komínovému tělesu. Pozor na připojování předimenzovaných spotřebičů, komín nemusí poté optimálně fungovat a jeho případné poškození plynoucí z jejich použití a provozu může být důvodem neuznání reklamace.
Zvláště při použití komínu pro temperaci hrubé stavby v zimních měsících je nutné si uvědomit, že teplota komínu je velmi nízká. Nešetrné zacházení a nezajištění postupného natápění komínu (cca 30 min.), může vést k popraskání vnitřní komínové vložky a tím znehodnocení nového komínu.
14. Výztuž komínu-vzhledem k vyšším požadavkům na statické zabezpečení komínových konstrukcí proti povětrnostním vlivům (zejména vítr) je nutno provést výztuž komínu.
15 .Paletové hospodářství. Palety se zbožím je povoleno skladovat pouze v jedné řadě, není povoleno stohování palet na sebe.
16. Použití spojovacího tmelu FT a tmelu Rudomal je přípustné pouze do teploty vzduchu minimálně +5°C. V případě zjištění aplikace tmelů při nižších teplotách není zaručeno správné spojení jednotlivých komínových dílů.

KOMÍNY CZ s r.o.
Jižní II 192, Valdice 50711
expediční sklad, výroba: Petrovice 57, 503 55
www.kominycz.cz, tel. +420 493 522 332

© kominycz 2021